ARRÊT TYPE PMR EN VOIRIE

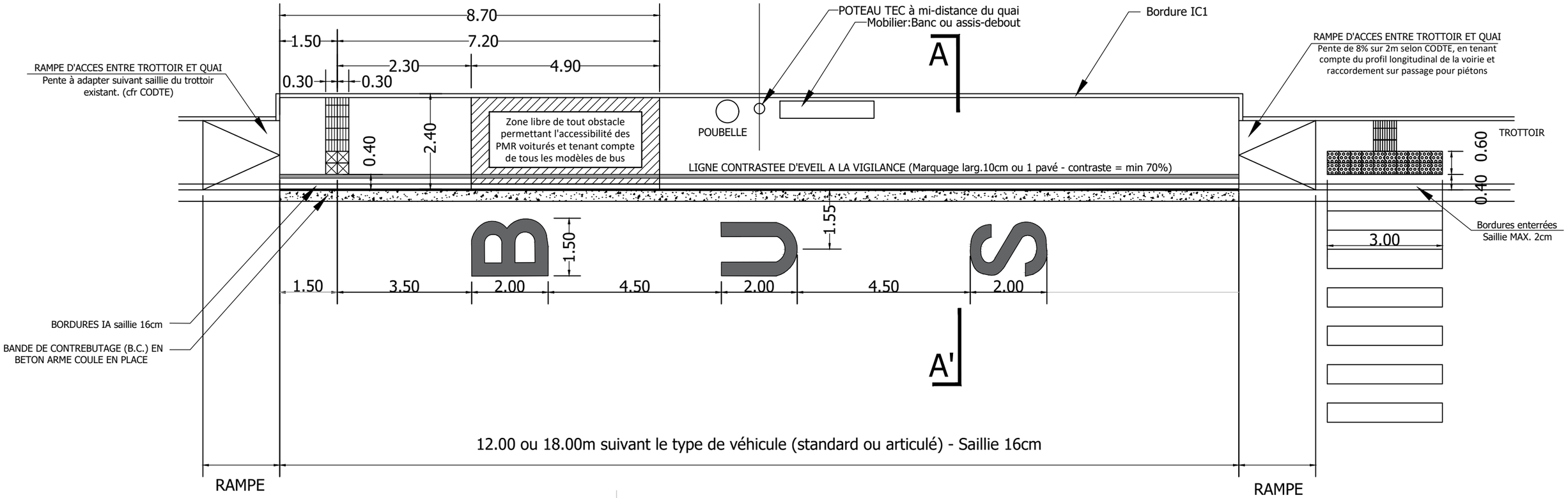
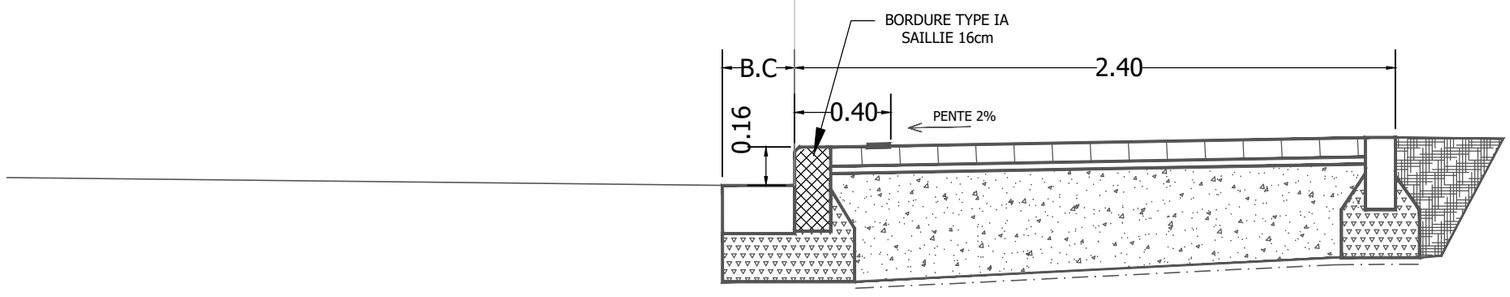
Coupe AA'