PANNEAU HECTOMETRIQUE 450x 200

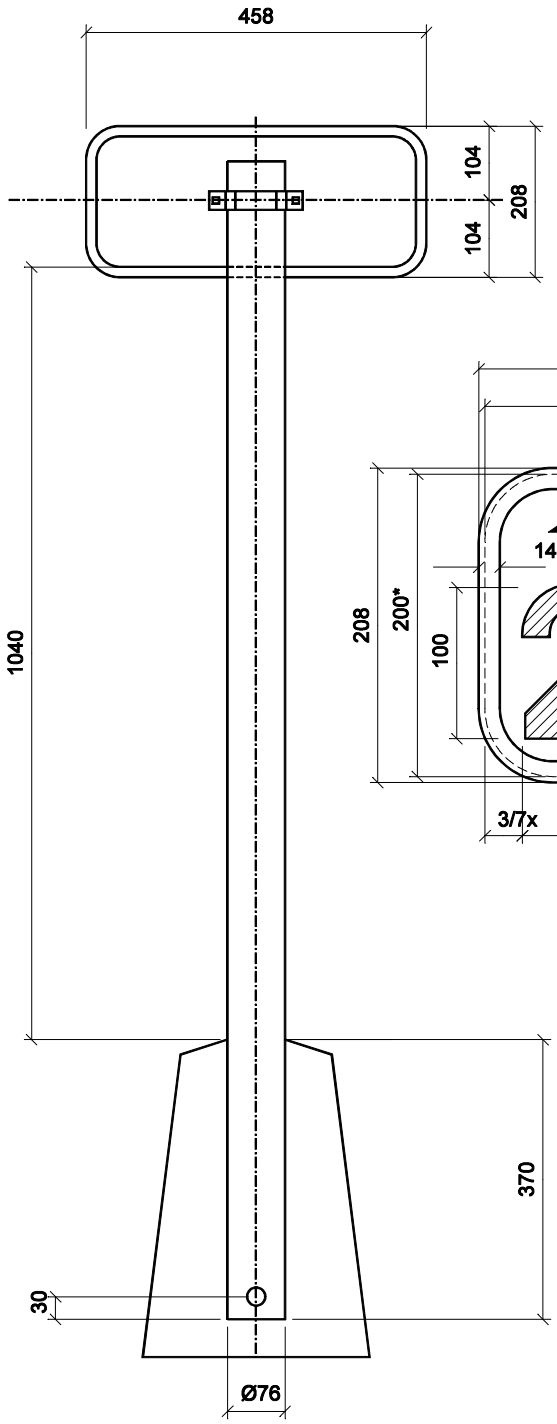

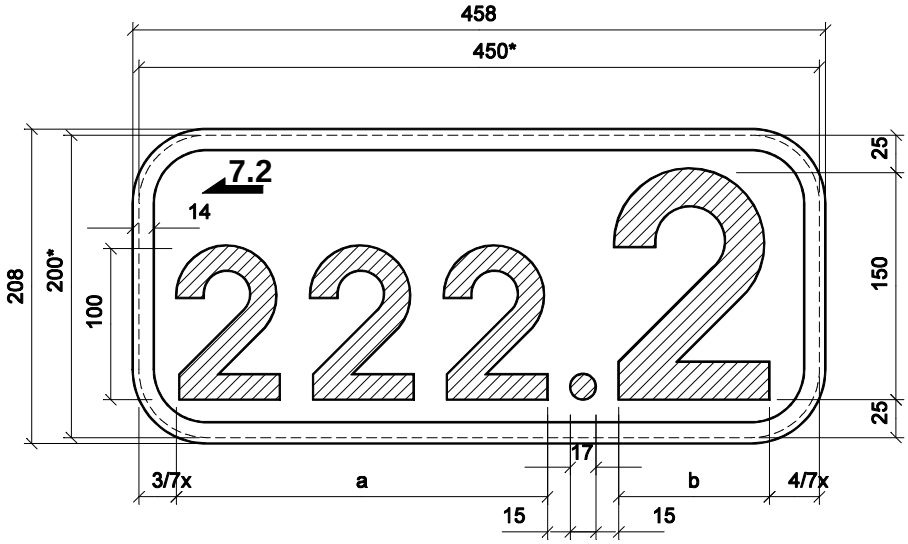

chiffres du type normal

x = 403 - (a + b)

N.B. : Blanc et rouge rétroréfléchissant type I min.

* dimensions de la tôle découpée

fixations, panneau et armature conforme au C.C.T. RW99.
Socle béton type 350 du C.C.T. RW99.

cotes en mm.

Figure 3.

VSCH - 19.06.2003